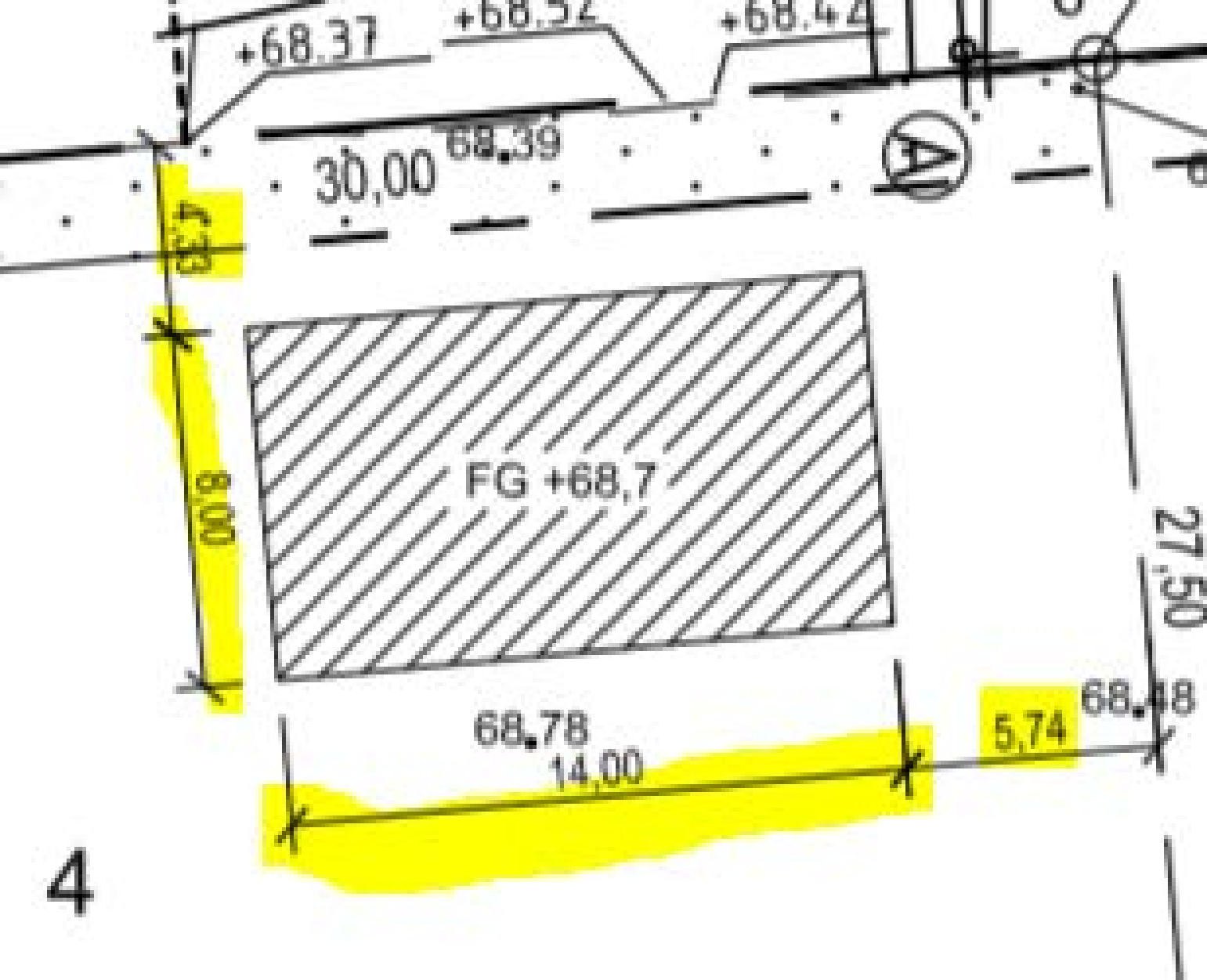
+68,37
+68,52
+68,44
30,00
68,39
A
4,38
8,00
FG +68,7
27,50
68,78
14,00
5,74
68,48

4